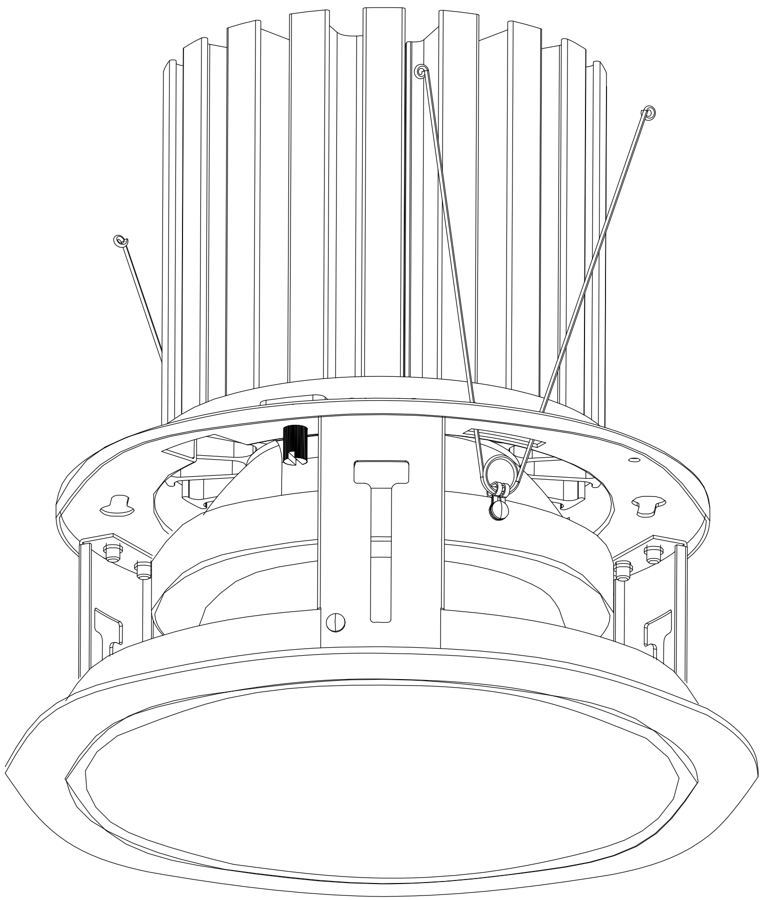

型　　式：DL-D077W
適合電源：DL-YP105
埋込穴径：φ200
器具光束：10300 lm
消費電力：85~84W（100~242V）
固有ｴﾈﾙｷﾞｰ
消費効率：122.6 lm/W
平均演色
評 価 数：82
色 温 度：4000K
調光範囲：約5~100%
光源寿命：40,000時間（光束維持率85%）
器具寸法：φ220×H219